Rapport 2011:12

Arkeologisk förundersökning

Fjärrkyla i Snickaregatan

RAÄ 153
Snickaregatan, Ågatan
Linköpings stad och kommun
Östergötlands län

Emma Karlsson

ÖSTERGÖTLANDS MUSEUM

AVDELNINGEN FÖR ARKEOLOGI

Fjärrkyla i Snickaregatan

Innehåll

Sammanfattning 2
Inledning 4
Områdesbeskrivning 4
Syfte och metod. 5
Referenser 7
Tekniska uppgifter. 8

Bilaga 1. Fyndlista. 9

Omslagsbild: Korsningen mellan Ågatan och Snickaregatan, sedd från väster.
Foto Emma Karlsson, ÖLM.

ÖSTERGÖTLANDS MUSEUM
AVDELNINGEN FÖR ARKEOLOGI

Box 232 • 581 02 Linköping • Tel 013 - 23 03 00 • Fax 013 - 12 90 70
info@ostergotlandsmuseum.se • www.ostergotlandsmuseum.se

Sammanfattning

Östergötlands länsmuseum genomförde år 2008 en arkeologisk förundersökning i Snickaregatan och Ågatan, Linköping stad och kommun, Östergötland. Arbetet utfördes med anledning av schaktningsarbeten för fjärrkyla. Vid undersökningen påträffades kulturlager med fyndmaterial som pekar på en datering till 1600- och 1700-talen. Lagren har tolkats som avfallslager i en grop/svacka belägen inom den trädgårdstomt som legat i området under denna period. Majoriteten av sträckan var dock urschaktad sen tidigare och innehöll inte några arkeologiska lämningar.

Emma Karlsson
antikvarie

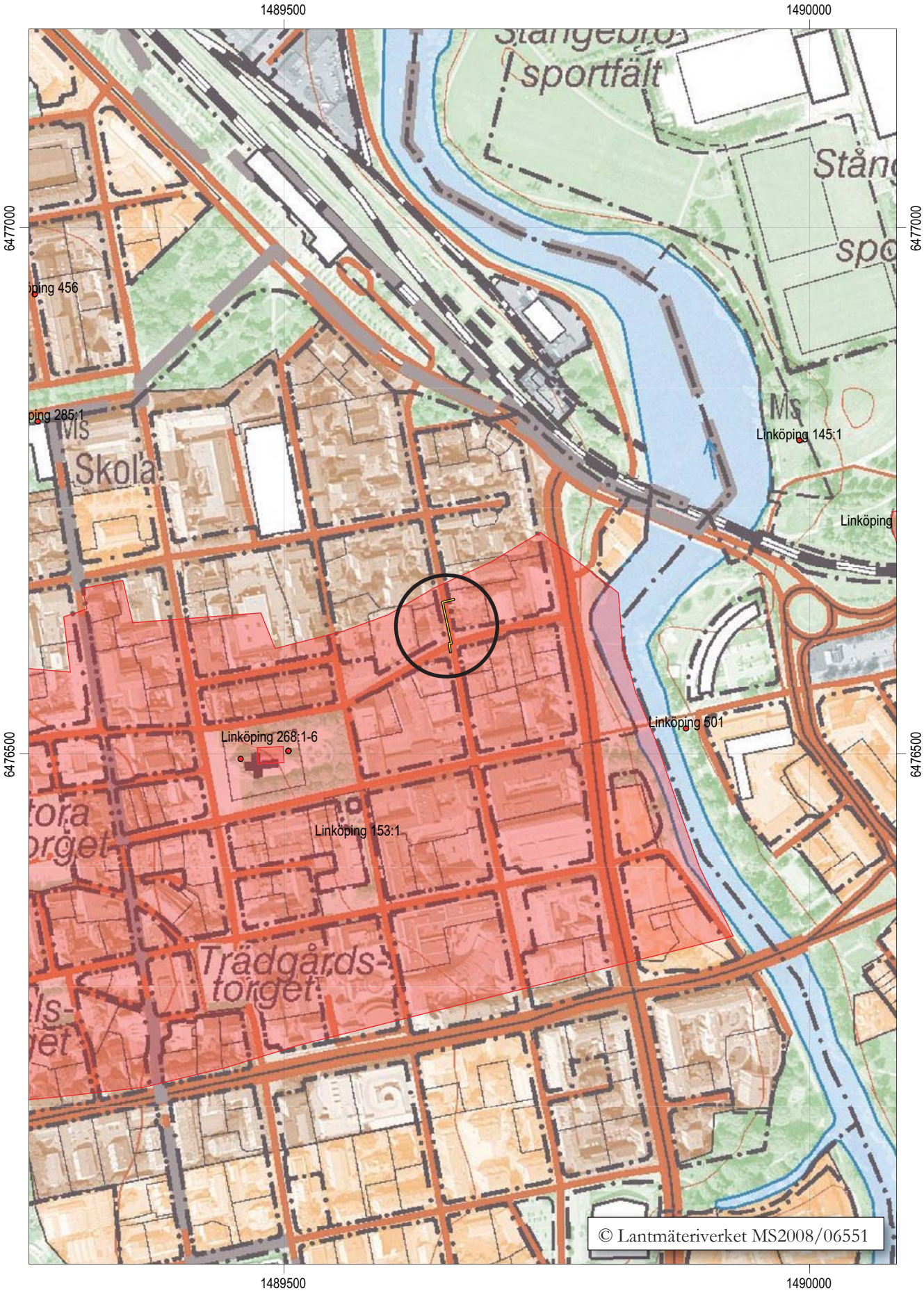

Figur 2. Utdrag ur digitala Fastighetskartan, blad 8F 5h, med undersökningsområdet markerat. Skala 1:5 000.

Inledning

Det aktuella arbetet föranleddes av schaktningsarbeten för fjärrkyla i Snickaregatan och Ågatan. Den totala sträckan var ca 60 m. Schaktet var 1,2 m brett och 0,9-1,6 m djupt. Uppdragsgivare var Tekniska Verken i Linköping AB. Fältarbetet utfördes i maj 2008 efter beslut från Länsstyrelsen Östergötland. Ansvarig för fältarbetet och rapportarbetet var undertecknad.

Områdesbeskrivning

Undersökningsområdet är beläget i Linköpings innerstad, inom den nordöstra delen av det medeltida stadsområdet (RAÄ 153). Ågatan är av medeltida ursprung och gatan finns omnämnd i skriftliga källor från 1400-talets andra hälft. I dokument upprättade år 1486 och 1493 framgår att området mellan S:t Lars kyrkogård och Stångån då var bebyggt med olagliga hus och kålgårdar (Tagesson & Nordström med ref). Gatan benämns i dessa äldsta källor som *Badstuvegatan* (1486) men kom senare att kallas *Vattugatan* (1650) samt *Åågatan* (1725) (Hök 1968:33). Snickaregatan är av yngre datum, sträckan Ågatan-Nygatan, fanns under 1700-talet men dagens sträckning är från 1800-talets andra hälft (Höök 1968:26f).

Vid undersökningstillfället 2008 hade inte någon mer omfattande arkeologisk undersökning gjorts i närområdet. Däremot hade ett flertal mindre arkeologiska undersökningar gjorts i Ågatan och Snickaregatan i samband med nedläggningar av ledningar och kablar. Undersökningarna visar att här finns bebyggelselämningar samt kultur- och odlingslager (t ex Feldt 2001a, 2001b, 2003 och 2005). Vidare har rustbäddar, tolkats som rester efter den medeltida Ågatan, påträffats i korsningen Ågatan och Repslagaregatan (Hörfors 1992). Vid flera undersökningar har felbränd keramik påträffats i närområdet, främst i Repslagaregatan men även enstaka fynd i Ågatan mellan Repslagaregatan och Snickaregatan. Fynden visar på att det sannolikt legat krukmakerier här under 1600-talet (Feldt 2005; Hörfors 1992).

Sedan den aktuella förundersökningen utfördes har en större för- och slutundersökning gjorts inom kv Bokbindaren. Förundersökningen visade att det fanns bevarade lämningar inom fastigheten och att de omfattade en bebyggelsehorisont från 1600/1700-tal. Däremot fanns inga föremål eller konstruktioner som påvisade vare sig äldre eller yngre perioder (Tagesson & Nordström, 2009). Resultaten från slutundersökningen, som utfördes 2010, är i skrivande stund inte publicerade.

Det var sedan tidigare känt att stora delar av korsningen Ågatan-Snickaregatan är störd av äldre schaktningsarbeten. Inför det aktuella arbetet bedömdes chanserna för att påträffa stadslager här som begränsade. Det var däremot okänt huruvida det fanns bevarade lämningar i Snickaregatan, norr om Ågatan.

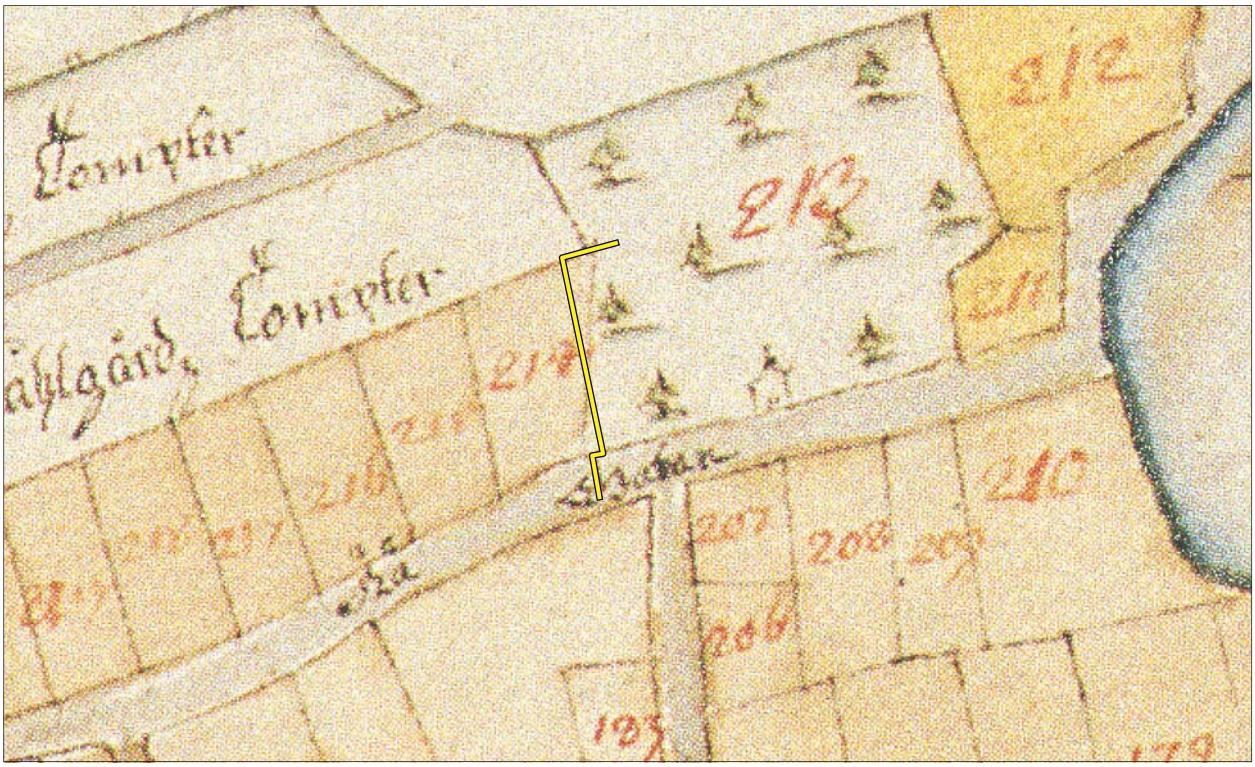

Fig. Den aktuella schaktsträckan ligger enligt 1696 års stadskarta inom tomterna 213 och 214. Tomt 213 beskrivs i kartans beskrivning som "Sahl Fribres Erf r trägård". Skala 1:1500.

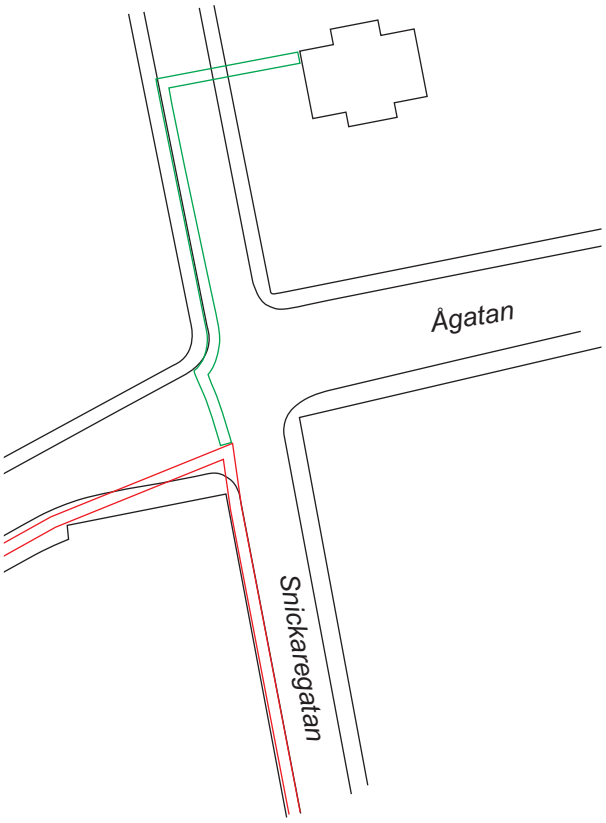

Figur 4. Schaktritning. Grön markering är det nu aktuella schaktet, röd markering är schakt för 2001 års flärrvärmearbete (Feldt 2005). Skala 1:1000.

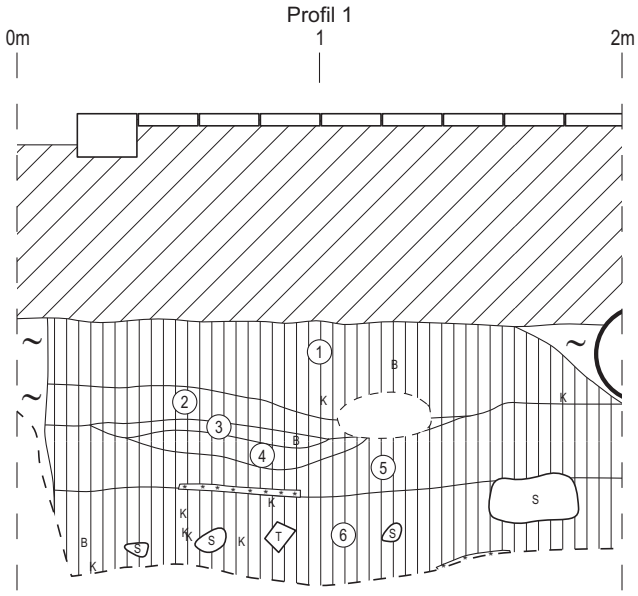

Figur 5. Profilritning. Skala 1:25.

Syfte och metod

Syftet med den arkeologiska förundersökningen var främst att styra markingreppet så att fast fornlämning skadades så lite som möjligt av det planerade arbetsföretaget. Fast fornlämning som berördes av schaktningen undersöktes avseende karaktär, omfattning och datering. I samband med undersökningen skulle nedanstående frågeställningar särskilt beaktas:

- Finns lämningar som kan kopplas samman med den stora trädgård som legat på platsen på 1600-talet? Har området använts som trädgård/kålgård redan under medeltiden?
- Finns det spår efter äldre gatubeläggning och/eller förstärkningar av Ågatan? I sådant fall, kan de dateras?

Arbetet genomfördes som schaktningsövervakning. Samtliga lämningar av arkeologiskt intresse undersöktes och dokumenterades. Dokumentationen bestod av ritning i plan och profil. Schakten dokumenterades på en översiktlig plan.

Resultat

Den nya fjärrkyleledningen var placerad nära äldre ledningar och kablar för el, gas och fjärrvärme. Området var därför mycket stört och bevarade kulturlager påträffades endast inom en sträcka om 1-3 m. I korsningen mellan Ågatan och Snickaregatan kunde kulturlager iakttagas inom en två meter lång sträcka i schaktets nordvästra kant (i schaktkanten mot kv Bokbindaren, se figur 6). De påträffades ca 0,75 m under dagens markyta och var sammanlagt drygt 0,8 m mäktiga.

Det översta lagret (L1) var 0,2 m tjockt och bestod av brun homogen, sandig lera. Under detta kom tre tunnare jordskikt (L2-4) som var mellan 0,04-0,1 m tjocka. Dessa lager bestod av grågul lera (L2), askblandad sand med inslag av enstaka kol (L3) samt grå sandig lera (L4). Därefter vidtog ett tjockare homogent lager av brungrå lera (L5) och i botten av lagret fanns en trälins. Det stratigrafiskt äldsta lagret (L6) bestod av grå ”kletig” lera med rikligt inslag av träfragment och enstaka mindre stenar och tegelfragment. Lagret hade en doft av gödsel vilket tyder på en hög halt av organiskt material.

De fem översta lagren (L1-5) innehöll ett fåtal fynd. I lager 2-4 tillvaratogs en bit fajans, två benbitar samt två bitar yngre rödgods. Lager 6 innehöll däremot ett flertal fynd av djurben, yngre rödgods, kakel och kritpipa. Majoriteten av fynden är yngre rödgods, varav flera fragment av trefotsgrytor. Ett par keramikbitar urskiljer sig till utseende och tycks vara fragment av ofärdiga keramikkärl. Kakelfynden bestod av en bit rumpkakel och en bit reliefkakel med brunsvart glasyr. Reliefkakel tillverkades redan i slutet av medeltiden men blir inte vanligt före-

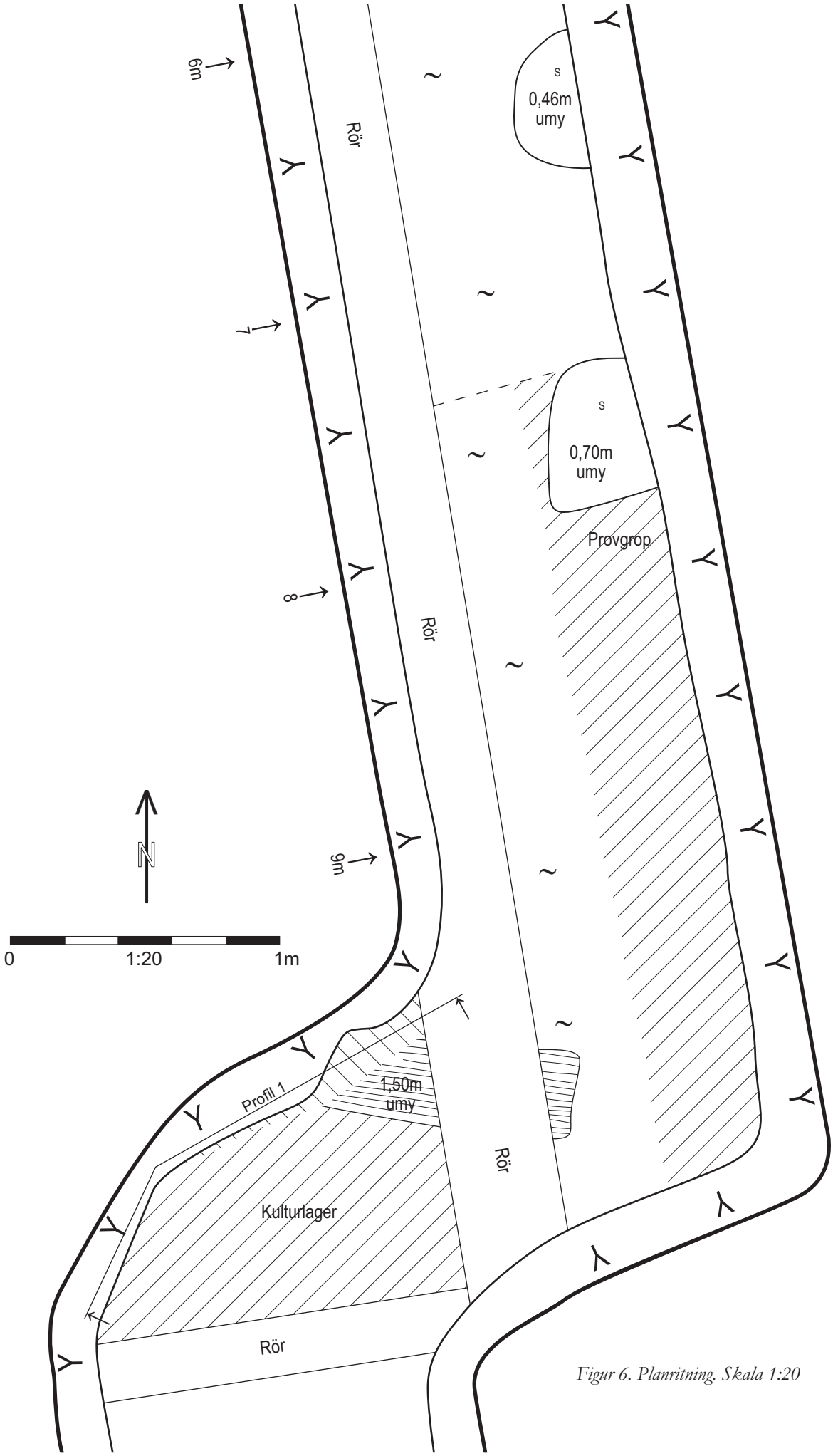

Figur 6. Planritning. Skala 1:20

kommande förrän under 1600-talet (Scherman 2007:28 ff). De två kakelfragmenten samt fynd av kritpipa tyder en datering av lagret till 16-1700-talen.

På grund av lämningarnas ringa omfattning var de svåra att tolka. Vid en jämförelse med lagerföljden i intilliggande fjärrvärmeschakt undersökta 2001 är dock de nu påträffade lagren påtaglig mäktigare (Jfr Feldt 2005:19 samt bilaga 5, profil 32). Det tyder på att flera av lagren, i synnerhet de stratigrafiskt äldsta lagren, sannolikt är fyllning i en sänka eller grop. Det rikliga fyndmaterialet i lager 6 och lagrets sammansättning tyder på att det kan röra sig om någon form av avfallslager/grop.

Strax norr om platsen för kulturlagren var schaktet grundare, endast 1 m djupt. Sträckan var urschaktat sedan tidigare men i schaktets botten grävdes en provgrop i vilken det kunde konstateras att ett 0,05 m tjockt lager med träflis och enstaka stenar finns ca 1,3 m under markytan. Under detta vidtog ett 0,2 m tjock lager av grå lera med svarta stråk och fläckar. Det sistnämnda lagret kan eventuellt vara naturligt tillkommet. I anslutning till provgropen påträffades två större stenar. Avståndet mellan stenarna var en knapp meter och intill dem fanns träfragment. Lämningarna bedöms för fragmentariska för att kunna tolkas.

Sammanfattningsvis kan det konstateras att det vid undersökningen inte framkom några lämningar efter äldre gatubeläggningar i Ågatan. De påträffade kulturlagren kan vara del av en avfallsgrop belägen inom den trädgårdstomt som legat i området under 1600- och 1700-talen. Vidare visar de fragmentariska lämningarna i Snickaregatan på att det kan finns bevarade kulturlager och konstruktioner i gatan norr om Ågatan.

Referenser

Feldt, A-C. 2001a. *Snickaregatan mellan kv Blåklockan 24 och kv Braxen 19*. Östergötlands länsmuseum. Kulturmiljöavdelningen. Rapport 2001:2.

Feldt, A-C. 2001b. *Snickaregatan*. Östergötlands länsmuseum. Kulturmiljöavdelningen. Rapport 2001:42.

Feldt, A-C. 2003. *Nya lyktstolpar på Ågatan. Sträckan Hamngatan-Repslagaregatan*. Östergötlands länsmuseum. Kulturmiljöavdelningen. Rapport 2003:40.

Feldt, A-C. 2005. *Felbränd keramik och modern teknik – fjärrkyla genom det medeltida Linköpings östra delar*. Östergötlands länsmuseum. Kulturmiljöavdelningen. Rapport 2005:63.

Hörfors, O. 1992. *Kv Borgmästaren 11. Repslagaregatan/Ågatan*. Arkeologisk förundersökning. Östergötlands länsmuseum.

Höök, I. 1968. *Gatunamn i Linköping*. Linköping.

Scherman, S. 2007. *Den svenska kakelugnen*. Värnamo.

Tagesson, G. & Nordström, A. 2009. *Kv Bokbindaren 28*. Riksantikvarieämbetet. Avdelningen för arkeologiska undersökningar. UV Öst Rapport 2009:29.

Figur 7. Reliefkakel med brunsvart glasyr. Foto Lasse Norr, ÖM.

Tekniska uppgifter

Lokal	Snickaregatan, Ågatan
Socken	Linköping
Kommun	Linköping
Län och landskap	Östergötland
RAÄ nr	153
Ekonomiska kartans blad	085 57 (8F5h Linköping)
Koordinater	X6476624, Y1489654
Koordinatsystem	RT 90
Lst dnr	431-2730-08
Lst beslut	2008-08-13
Lst handläggare	Carin Claréus
ÖLM dnr	219/08
ÖLM projektnummer	530824
Uppdragsgivare	Tekniska Verken i Linköping AB
Kostnadsansvarig	Tekniska Verken i Linköping AB
Projektledare	Emma Karlsson
Personal	-
Typ av undersökning	Arkeologisk förundersökning
Fältarbetstid	9-13 maj 2008
Sträcka	60 m
Fynd	Ja (C4426:1-19)
Foto	Ja (digitalt)
Analyser	Nej
Grafik	Emma Karlsson
Renritning	Lasse Norr
Grafisk form	Lasse Norr

Dokumentationsmaterialet förvaras på Östergötlands museum.

Ur allmänt kartmaterial © Lantmäteriverket MS2008/06551
ISSN 1403-9273 Rapport 2011:12 © Östergötlands museum

C4426:	Antal	Föremål	Typ	Material	Vikt	Lager	Anmärkning
01	1	Kärl		BII:4	91,7	L2	
02	1	Kärl		BII:4	27,4		
03	1	Kärl		BII:4	71,6	L6	4 fragm. som kan sammanfogas.
04	1	Kärl		BII:4	68,6	L6	2 fragm. kan sammanfog. Rödfläckig glas. mot gröngul bot. Skaftbas. tumning syns på 2 fragm.
05	1	Kakel	Reliefkakel	Lergods	65,1	L6	Reliefkakel m. stiliserad växt o ansiktsprofil. Svartglas.
06	1	Kärl		BII:3	17,6	L6	Drejränder o svartsotad utv. Inga spår av glasyr synl. varken inv. el utv.
07	1	Kärl		BII:4	12,6	L6	Brunsvart missfärgad glas. inv. Utv. spjälkat.
08	1	Kärl	Silkärl	BII:3	99	L6	Oglas. trol. silkärl på fot, spår av hål i bot. Fr. keramikframställning?
09	1	Kakel	Rumpkakel	BII:3	101	L6	Oglas.
10	1	Pipa	Kritpipa	Piplera	0,8	L6	
11	1	Kärl		D	1,7	L2-4	Vitglas. fajansmyn. trol. fat.
12	1	Kärl?		BII:4	0,8	L2-4	Litet fragm. m. glas. o spjälkat.
13	1	Bränt ben	Animalie	Ben	0,8	L2-4	Br. ben av djur.
14	6	Ben	Animalie	Ben	182,1	L2-4	Ben av trol. nöt o mindre däggdjur. Några m. huggspår.
15	1	Kärl	Fat	BII:4	56,6	L6	Djupt fat.
16	1	Kärl		BII:3	81,6	L6	
17	1	Kärl		BII:4	47,9	L6	
18	1	Kärl	Kruka	BII:3	23,7	L6	
19	1	Ben	Animal	Ben	204,9	L6	Nöt.

Östergötlands länsmuseum genomförde år 2008 en arkeologisk förundersökning i Snickaregatan och Ågatan, Linköping stad och kommun, Östergötland. Arbetet utfördes med anledning av schaktningsarbeten för fjärrkyla. Vid undersökningen påträffades kulturlager med fyndmaterial som pekar på en datering till 1600- och 1700-talen. Lagren har tolkats som avfallslager i en grop/svacka belägen inom den trädgårdstomt som legat i området under denna period. Majoriteten av sträckan var dock urschaktad sen tidigare och innehöll inte några arkeologiska lämningar.

ISSN 1403-9273 Rapport 2011:12